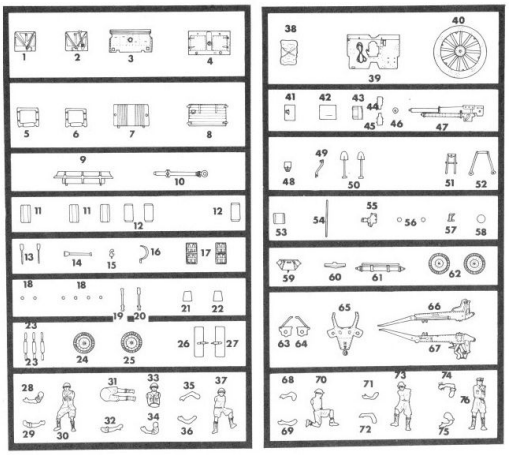

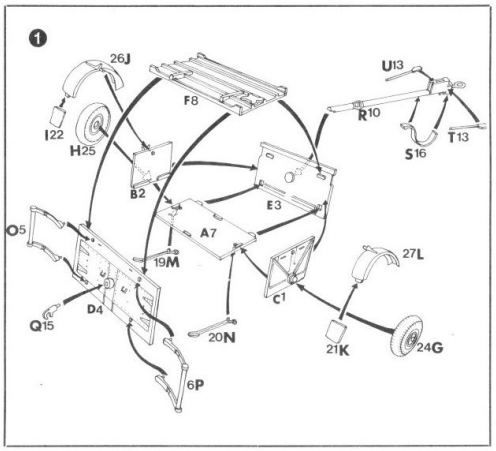
1
26J
F8
U13
R10
I22
H25
S16
T13
B2
E3
A7
O5
19M
27L
C1
D4
Q15
20N
21K
24G
6P

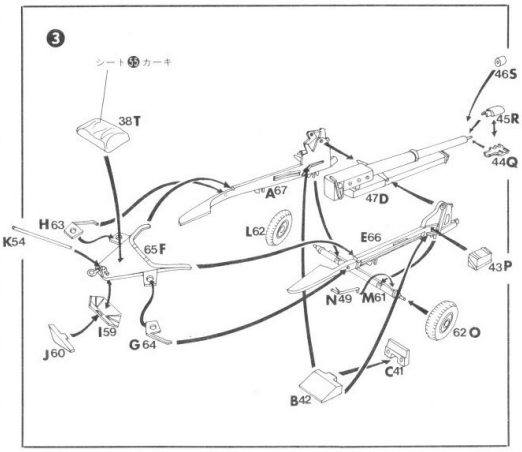
3
シート㉕カーキ
46S
38T
45R
44Q
A67
47D
H63
K54
65F
L62
E66
43P
N49
M61
I59
62O
J60
G64
C41
B42

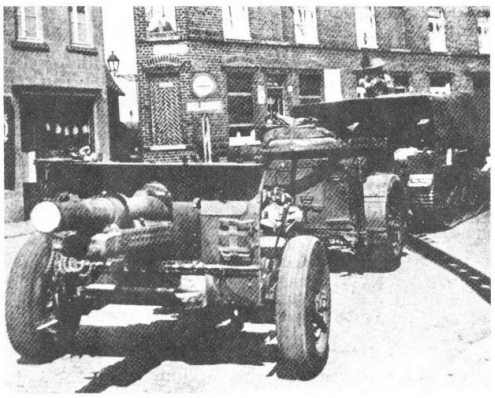

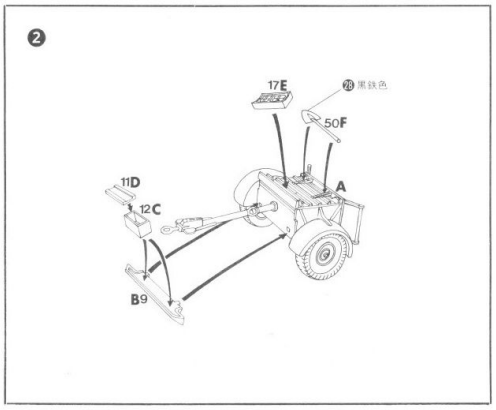
2
17E
㉗黒鉄色
50F
11D
12C
A
B9

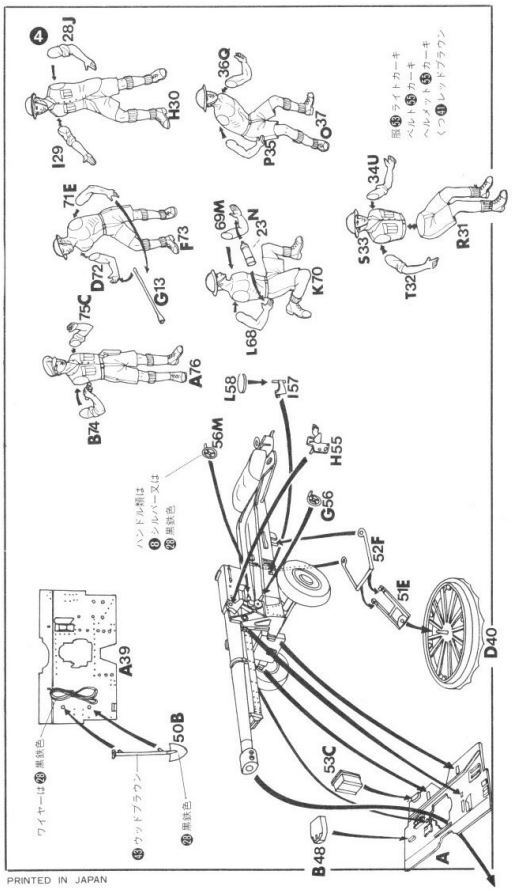

PRINTED IN JAPAN

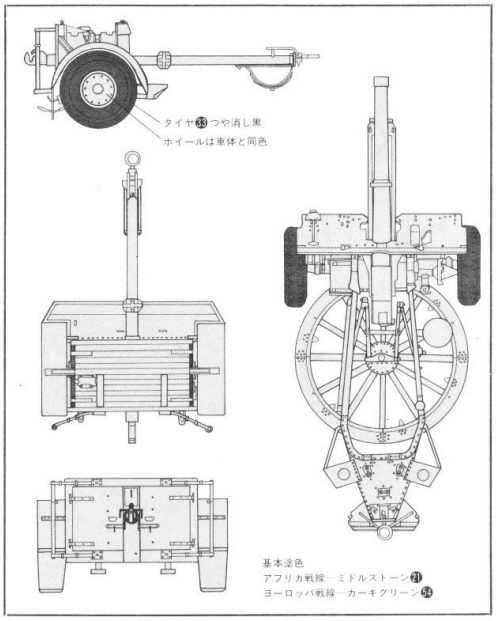

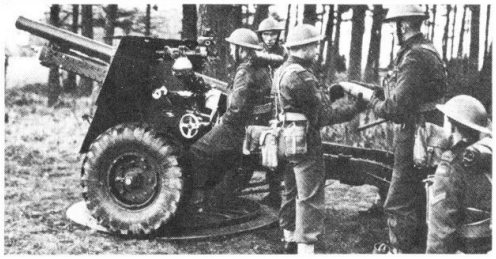

25-PDR FIELD GUN

mini BOX E36

KIT No. MB-136

1/72スケール　ミニボックスEシリーズ

イギリス陸軍25ポンド野戦砲/砲兵6体

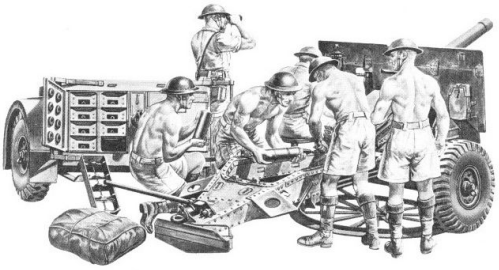

Hasegawa ハセガワ

《25ポンド砲について》

第2次大戦中の英国の傑作砲といわれるのが25ポンド砲です。口径88mmの榴弾砲ですが、照準方法は間接、直接の両方が使用できます。もともとは野戦砲として作られましたが、対戦車砲としても威力を発揮し、特に北アフリカのエルアラメインでの華々しい活躍は有名です。また弾薬運搬車は16ケの弾薬ケースに各2発づつ計32発の弾丸と薬莢が納められています。

《主要要目》

口径：3.45インチ（88mm）
弾丸重量：25ポンド（11.34kg）
仰俯角：45度
旋回角：8度、射撃台使用で360度

SPECIFICATION
GENERAL - DIMENSIONS
CALIBRE: 3.45 IN. **MATERIAL:** STEEL.
WEIGHT WITH BREECH MECH: 991 LBS.
WEIGHT WITHOUT BREECH MECH.: 943 LBS.
LENGTH: 96.725 IN.
LENGTH OF LINER: 92.6 IN.
LENGTH OF BORE: 92.365 IN.
LENGTH TO BASE OF PROJECTILE: 14/47 IN.
RIFLING SYSTEM: POLYGROOVE PLAIN SECTION.
RIFLING LENGTH: 74.225 IN.
RIFLING TWIST: UNIFORM. ONE TURN IN 20 CALIBRES.
NUMBER OF GROOVES: 26.
GROOVE WIDTH: 0.2777 IN.
GROOVE DEPTH: 0.04 IN.
TRAVEL OF PROJECTILE: 77.895 IN.
RAMMING: 18.83 IN.
FIRING: PERCUSSION.
CARRIAGE 25/18 PDR.
ELEVATION: −5° TO + 37 1/2°.
TREVERSE (overall): 50°.
RECOIL: 45 IN.
WEIGHTS
CARRIAGE: 2592 LBS.
GUN AND CARRIAGE: 3583 LBS.
WEIGHT ON CARRIAGE WHEELS: 3497 LBS.
HEIGHT TOP OF SHIELD, FIRING: 63 IN.
HEIGHT TOP OF SHIELD, TRAV.: 58.5 IN.
LENGHT: 320IN.

家庭用品品質表示法による接着剤品質表示
取扱いよの注意　1.幼児の手の届かないところに保存し、いたずらをしない様注意して下さい。
2.火気に注意し換気をよくして下さい。
3.故障に陥わない様注意して下さい。
表示者　SZ 3000　SZ 3006　SZ 5013
部品を取り出した袋袋は幼児が被ったりしないように破り捨てて下さい。

株長谷川製作所　静岡県焼津市八楠1193の2　〒425