©1982 ビックウエスト

MISSILE PHALANX
【1/100SCALE ミサイルファランクス】

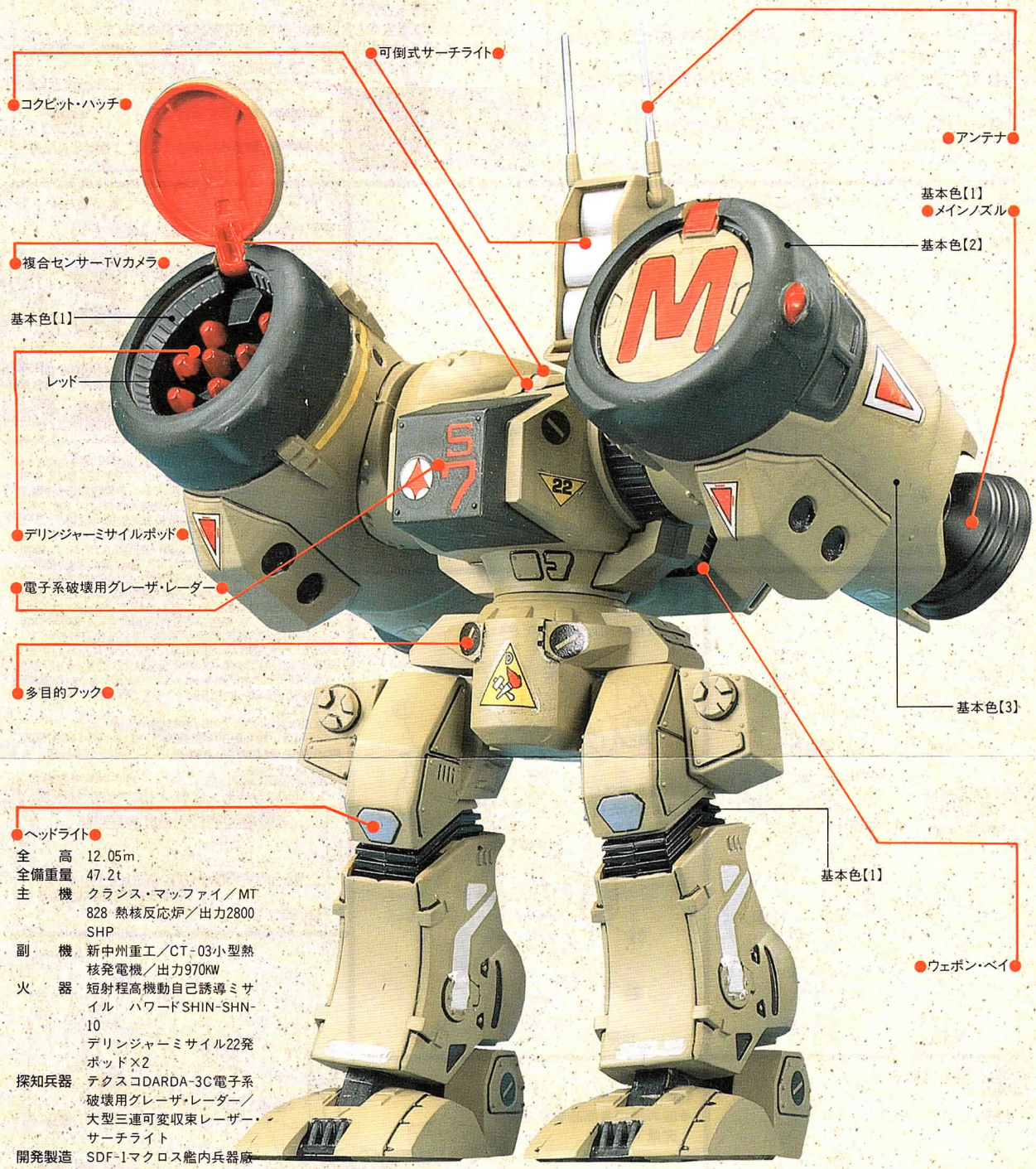

全　　高	12.05m
全備重量	47.2t
主　　機	クラシス・マッファイ／MT 828 熱核反応炉／出力2800 SHP
副　　機	新中州重工／CT-03小型熱核発電機／出力970KW
火　　器	短射程高機動自己誘導ミサイル　ハワードSHIN-SHN-10 デリンジャーミサイル22発ポッド×2
探知兵器	テクスコDARDA-3C電子系破壊用グレーザ・レーダー／大型三連可変収束レーザー・サーチライト
開発製造	SDF-1マクロス艦内兵器廠

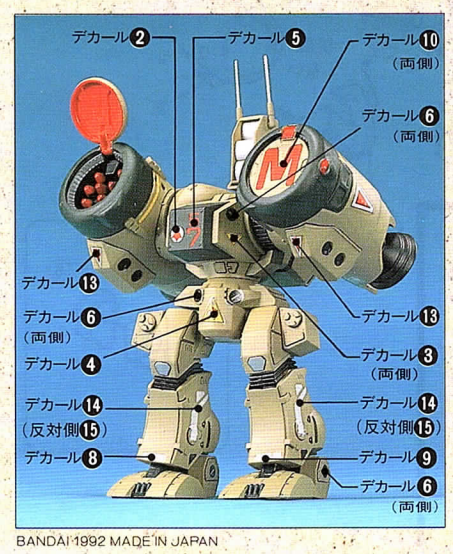

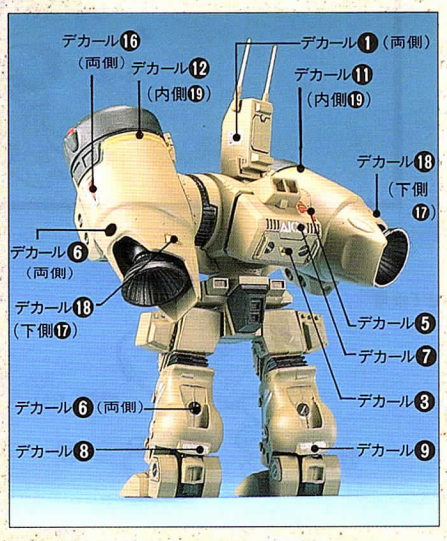

●塗装ガイド

ミサイルファランクス本体の塗装は、基本色【1】タイヤブラックと基本色【2】グリーンと基本色【3】ミドルストーンの3パターンで塗装しますが、頭部付近のライトはシルバーで塗装し、ミサイルなどはレッドで塗装します。(詳しくは完成写真を見て塗装してください。)最終的には、エナメル系の黒、あるいはグレーで、スジ彫り部分にスミ入れをすれば、キットのモールドがひきたち、完成品がしまります。

※塗装には、より安全な「水性塗料」のご使用をおすすめします。
※写真の完成品は塗装してあります。

BANDAI 1992 MADE IN JAPAN

BANDAI

⚠ 注　意

必ずお読みください

- この商品の対象年齢は15才以上です。〈鋭い部品がありますので、安全上15才未満には適しません。〉
- 小さな部品があります。口の中には絶対に入れないでください。窒息などの危険があります。
- ビニール袋を頭から被ったり、顔を覆ったりしないでください。窒息するおそれがあります。
- 小さなお子様のいるご家庭では、お子様の手の届かないところへ保管し、お子様には絶対に与えないでください。
- 接着剤は、閉めきった室内では使用しないでください。中毒になる危険があります。

〈組み立てる時の注意〉

- 組み立てる前に説明書をよく読みましょう。
- 部品は番号を確かめ、ニッパーなどできれいに切り取りましょう。切り取った後のクズは捨ててください。
- 部品の加工の際の刃物、工具、塗料、接着剤などのご使用にあたっては、それぞれの取扱説明書をよく読んで正しく使用してください。
- 部品の中には、やむをえず、とがったところがあるものもありますが、気をつけて組み立ててください。
- 塗装にはより安全な「水性塗料」のご使用をおすすめします。
- 実線の矢印（➡）は接着するところ、点線の矢印（⇨）は接着しないところです。接着するところは×印がついています。

※このキットには、接着剤は入っておりません。お手数ですが、プラスチックモデル専用接着剤を別にお買い求めください。

➡ ●接着するところ　　➡ ⇦

⇨ ●接着しないところ　　●向きに注意

1《ミサイルランチャーの組み立て》

●図の様に組んで下さい。

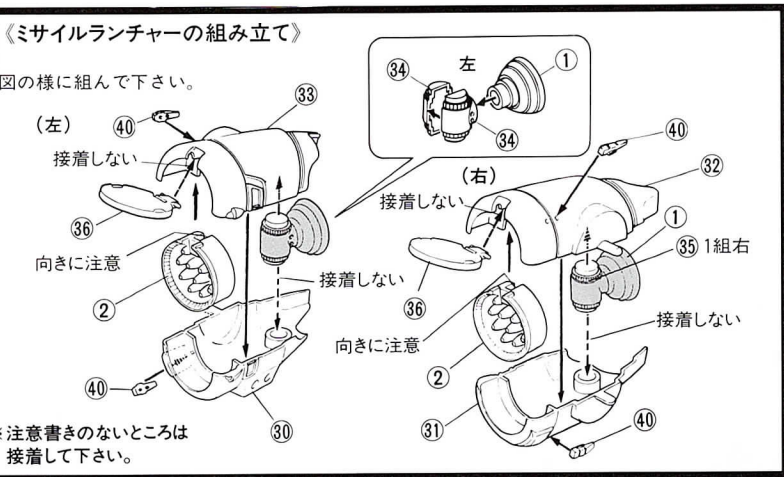

※注意書きのないところは接着して下さい。

2《左足の組み立て》

●図の様に組み立てて下さい。

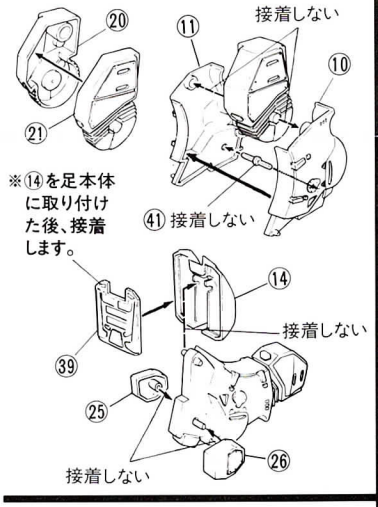

※⑭を足本体に取り付けた後、接着します。

3《右足の組み立て》

●図の様に組み立てて下さい。

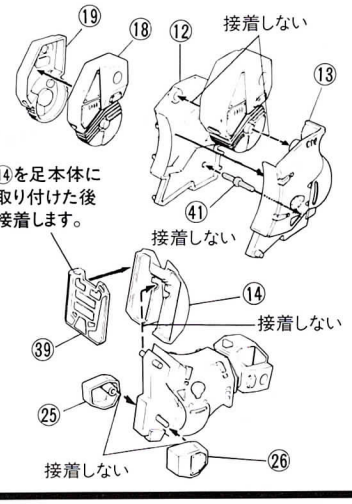

※⑭を足本体に取り付けた後接着します。

4《胴体の組み立て》

●胴体を→矢印の順に組みます。

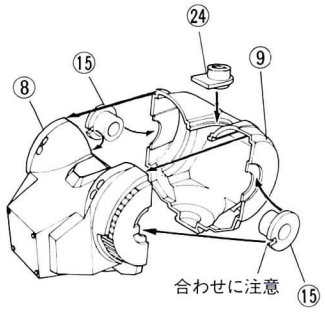

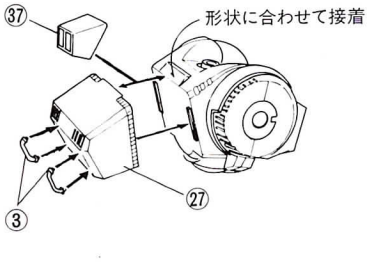

5《完成》

●図の様に各部品を取り付けて完成です。

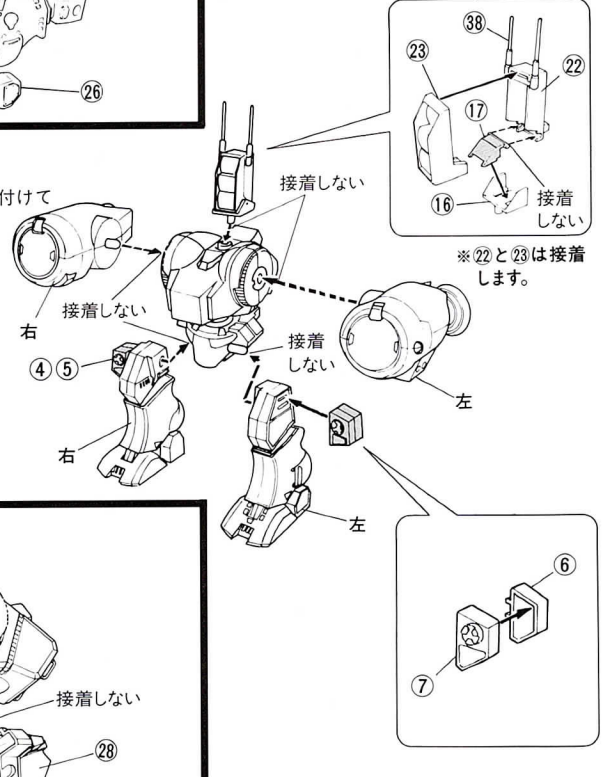

※㉒と㉓は接着します。

パーツリスト

※デカール…1

[使用材質]〈成形品〉(スチロール樹脂：PS)

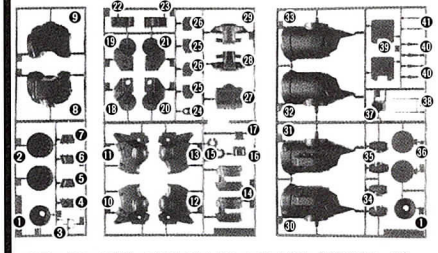

《お買い上げのお客様へ》部品をこわしたり、なくした時は、「部品注文カード」に必要な部品の記号／番号／数量をはっきり書いて切り取り、郵便局で定額小為替をお買い求めいただき、封書（**裏面に必ず、お客様のお名前、年齢、ご住所を明記してください。**）にて下記までお申し込みください。なお、やむをえず部品注文カードをご使用できない場合には発送が遅れる場合がございます。ご了承ください。又、部品注文カードはコピー（拡大含む）での使用も可能です。代金は、部品代（1個40円×個数）＋郵送料（120円）です。為替証書は無記入（白紙）で同封してください。なお、部品の形状・重量で郵送料に過不足が生じるときがあります。部品発送の際に120円を超える時は不足分を請求、120円以下の時には残額をお返しいたします。また、在庫が無い場合には注文をお断りする場合がございます。その際は、お送り頂きました代金をお返しいたします。もし部品に不良品がございましたら、その部品を切り取り、商品名を書いて、下記まで封書にてお送りください。良品と交換させていただきます。ご記入頂きました個人情報につきましては、商品・部品の発送及び情報の提供以外には使用いたしません。部品注文の方法は、HPでもご紹介しております。詳しくはhttp://bandai-hobby.netより ▶お客様へ■部品注文「部品が必要になったらこちらのページをご覧ください。」の所をクリックしてください。

■申し込み先　(株)バンダイ静岡相談センター
〒420-8681 静岡県静岡市葵区長沼500-12 TEL054-208-7520

FOR USE IN JAPAN ONLY.

部品注文カード　'92.10/0153436-700

1/100スケール　ミサイルファランクス

必要な部品の記号・番号・数量を書く
●注文された理由（　）で囲む）（こわした・なくした）

日中ご連絡可能な電話番号
（　　-　　-　　）

R2032013

1997.9/T.TO再