セット内容

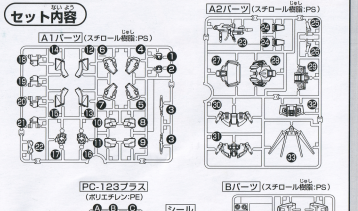

⚠警告（けいこく）

保護者の方へ　必ずお読みください。

●小部品があります。誤飲・窒息の危険がありますので、3才未満のお子様には絶対に与えないでください。

⚠注意（ちゅうい）

●縁部が鋭い箇所がありますので、注意してください。●充端が尖っている箇所がありますので、注意してください。●部品はきれいに切り取り、切り取ったあとのクズは捨ててください。●袋を頭からかぶったり、顔を覆ったりしないでください。窒息する恐れがあります。

《組み立てる時の注意》●組み立てる前に説明書をよく読みましょう。●部品は番号を確かめ、きれいに切り取りましょう。●塗装によれば安全な「水性塗料」のご使用をおすすめします。

《お買い上げのお客様へ》万が一部品に不良品があればたち、その部品を取ります。商品名、部品の記号、部品番号を書いて、下記までお送ください。商品と交換させて頂きます。また、部品をなくしたり、なくした場合は部品請求で利用ください。代金は、基部代（切り売り）【BANDAI PRIMO-部品】＋郵送料（120円）（税抜価格表）部品代（シール：税40円）＋郵送料（84円）です。商品番号/商品名/部品の記号/部品番号/数量を明記して「請求」商品注文カード（部品注文カードのコピー、手書き可）、領収代＋送料の料金（10円単位を記載）、100円未満切り上げ）と共に封筒にて送ってください（封筒の表に必ず赤鉛筆の赤文字で「部品請求」と明記してください）。なお、ご注文の前に必ず商品の在庫状況をお問合せください。なお、部品請求は、商品を一度購入、お買上げ頂いた方のみ、ご請求頂けます。また、保証書類が必要な方は、ご請求の際、お申し出ください。また、商品の不良品の場合、ご請求の際、商品名、部品の記号、部品番号、数量、ご住所、お名前、電話番号、ご購入年月日、ご購入店名、ご購入金額、ご購入の証明になるもの（レシート、領収書等）を同封してご請求ください。なお、ご請求の際、ご個人情報（ご住所、お名前、電話番号）を記入していただきます。ご請求の際、ご記入頂いた個人情報は、商品注文のみに使用致します。HPでも掲載しております。詳しくはhttp://www.bandai-hobby.net/ja/SD/2002/0304.htmlを「商品注文カード」にご参照ください。通信費等はお客様の負担となります。●部品でも部品に不備がある場合を除き、お客様都合での注文内容の変更、キャンセル、交換、返品は受付けておりませんのでご了承ください。

FOR CUSTOMERS IN JAPAN ONLY.

International customers, please visit: https://bandai-hobby.net/en/

■申し込み先　〒420-8681
静岡県静岡市葵区長沢200-12
BANDAI SPIRITS お客様相談センター
☎054-208-7520
●電話受付時間　月～金曜日（祝日を除く）
10:00～16:00
●電話番号はよく聞かかってお間違いのないようにご注意ください。
●商品の価格および部品請求する場合があります。部品代には、消費税が含まれています。部品料金は、税抜価格表参照。

部品注文カード　SDガンダム　GGENERATION NEO BB 246
03.2/030403
ストライクガンダム
必要な部品の記号・番号・数量を書く
1117604
●注文された理由　日中ご連絡可能な電話番号
（○でかこむ）（こわした・なくした）（　　-　　-　　）

はじめによく読んでね！ 組み立て前の基本説明

むずかしいところは大人の方に聞いてみよう。

《使用する工具》

●ニッパー（別売り）
部品をランナーから切り取る時に使います。

●ピンセット（別売り）
小さな部品を取り付けたり、シールを貼る時に便利です。

※この商品にはニッパー及びピンセットは入っていません。

《部品の見分け方》

ランナーを見分けよう。1

部品番号を探そう。2

きれいに切り取ろう。3

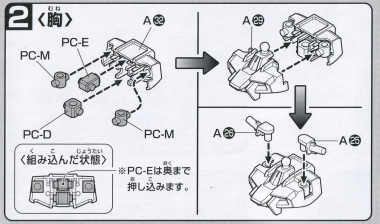

1《頭》

PC部品は向きに注意!!
シールは組む前に貼ります。

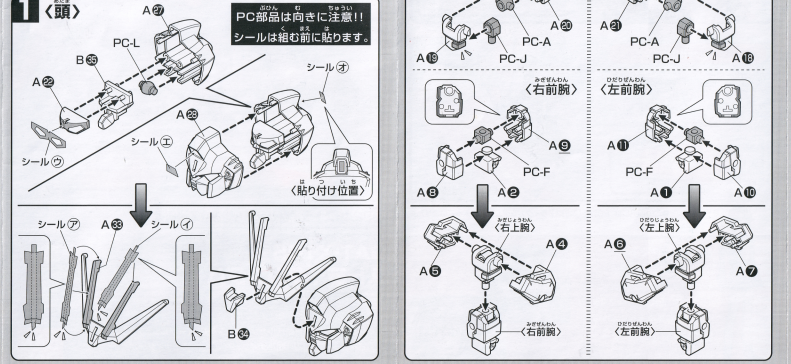

2《胸》

3《右腕》《左腕》

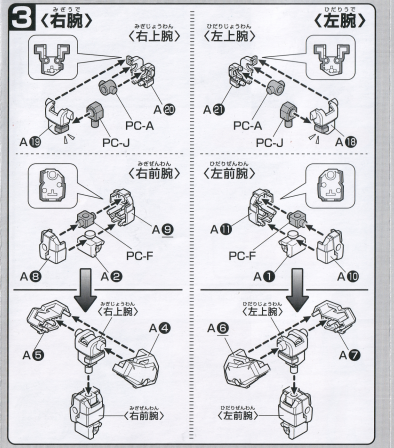

4《上半身》

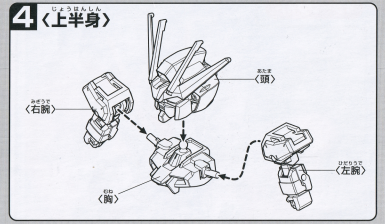

5《腰》

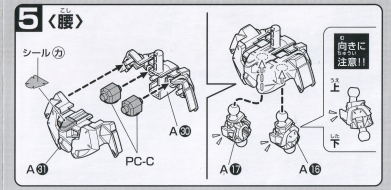

6《右足》《左足》

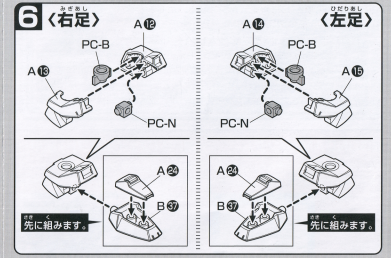

7《ストライクガンダム》

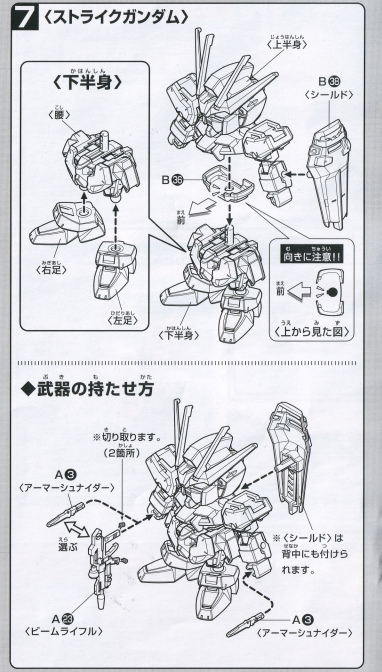

GAT-X105 ストライクガンダム

イーゲルシュテルン

75ミリ対空自動バルカン砲搭システム。主に至近距離で使用される。

地球連合軍がヘリオポリスにおいて極秘裏に開発した5体のガンダムの内の1機。ザフト軍による奪取作戦をキラ＝ヤマトにより免れた唯一の機体で、専用の換装ユニットを装備する事により、様々な局面に対してオールマイティーに対応する事ができる。

■SD（スーパーディフォルメ）ストライクガンダム

頭部

SD独自のディフォルメが加わり、キュートでスタイリッシュに!!

腕部&脚部

腕部、脚部を始めコンパクトなボディに多数の関節を持つ!!

SDサイズ:全高76mm
1/60サイズ:全高295.3mm

1/60スケールストライクガンダムとの対比図。その為約200mmの小さなボディの魅力に注目!!

●この商品には、1/60ビックスケール リアルディテール「ストライクガンダム」（別売り）は入っていません。

イメージフォト

※写真はイメージです。

■PHASE.2（その名はガンダム）

巻き上がる炎の中、キラとマリューはストライクガンダムに乗り込み、吹き飛ぶ工場から、からくも脱出。しかしそこは、ザフトのMSシンが待ち受けていた！負傷したうえ、パイロットではないマリューに、ガンダムを操る事は出来ない。迫り来るシンを前に、絶体絶命のピンチに陥った時、キラが操縦をわわった！凄まじい早さでガンダムのOSを修正し、潜在能力を解放されたストライクガンダムは、圧倒的な戦闘力でシンを撃破した。

アーマーシュナイダー

ストライクガンダムの腰部に収納されているコンパクトナイフ。MSの装甲ならば簡単に切り裂く事が可能である。実際に初戦闘で使用し、見事MSシンを撃破した。

57ミリ対エネルギービームライフル

MS用の携帯兵器として初めて小型化されたビーム兵器。ストライクガンダムからエネルギーを供給されているので、ある程度の連射が可能である。

シールド

PS装甲の弱点であるビーム兵器を防御する為の盾。表面にはビームコーティングが施されている。又、実弾兵器に対しても高い防御力を誇る。

●この商品には、BB戦士246ストライクガンダム以外は入っていません。

STRIKE GUNDAM

ストライクガンダム

BB No. 246 SD GENERATION NEO

BB246ストライクガンダム組み立て説明書

ライフルアクションポーズ

リアビュー

ペインティング PRINTING

ガンダムマーカー（別売り）で色をぬろう!

- 赤い部分: ガンダムレッド
- 黄色い部分: ガンダムイエロー
- グレー部分: ガンダムグレー
- ナイフ刃等: ガンダムシルバー
- 額カメラ、ライフルスコープ等: ガンダムメタブルー

●ガンダムマーカーは、（株）GSIクレオスより発売されています。

O.M.N.I.enforcer

■地球連合軍

ザフトの脅威に対して、プラント理事国が結成した軍事同盟。主な構成国である大西洋連邦とユーラシア連邦を中心に陸、海、空、宙の4軍で構成されている。対ザフトという名目以外では、連合内部の国家間による利害対立が存在し、現にGAT-Xシリーズの開発も大西洋連邦が独断に行っている事からも、地球連合軍は決して一枚岩であるとはいえない状況である。

■GUNDAM/ガンダム

地球連合軍にはMS、ガンダムといった兵器の名称は存在せず、あくまで「ガンダム」とは、搭載OSの頭文字をつなげてキラが読み取ったに過ぎない。

General
Unilateral
Neuro-Link
Dispersive
Autonomic
Maneuver

■PS（フェイズシフト）装甲

GAT-Xシリーズ（ガンダム）に装備されている特殊装甲の事。エネルギーを消費して実弾兵器をほぼ無力化する事ができる。PS装甲の発動前後で機体のカラーリングが変化する。

KIRA YAMATO

■キラ＝ヤマト

流れて間まぬ戦闘で連合的にストライクガンダムに乗り込む事になった、16才の第1世代コーディネイター。不条理な戦いに身を投じ、苦悩する。

■コーディネイター

遺伝子調整によって誕生した新人類。高い知能と身体能力を持つ。

GAT-X105 ストライクガンダム

形式番号:GAT-X105
全高:17.72m　重量:64.8t（ノーマル）
武装:頭部75ミリ対空自動バルカン砲搭システム（イーゲルシュテルン）
ビームライフル　アサルトナイフ×2（アーマーシュナイダー）

BANDAI 2003 MADE IN JAPAN

写真の完成品は、塗装してあります。

BANDAI

STRIKE GUNDAM

GAT-X105 ストライクガンダム

BB No. 246 SD GENERATION NEO